maxtron

E-MOBILITÄT

Bedienungsanleitung

Modell-Nr.: **MULE**

Pedelec / E-Bike

WICHTIG! Bitte lesen Sie diese Bedienungsanleitung vor der ersten Inbetriebnahme sorgfältig durch. Bewahren Sie diese Anleitung für späteres Nachschlagen gut auf.
Die Abbildungen dienen nur der Veranschaulichung.

Inhaltsverzeichnis

Produkte & Zubehör 1

Sicherheitshinweise für den Gebrauch 2

Bedienung & Verwendung 3

Über das Aufladen 8

Display-Bedienung 10

Prüfung vor dem Gebrauch.....13

Technische Parameter.....15

Wartung & Reparatur 17

Zertifizierung..... 18

Kontaktieren Sie uns 19

Bitte lesen und verstehen Sie die im Benutzerhandbuch beschriebenen Anweisungen sorgfältig, bevor Sie das Elektrofahrrad benutzen, und bewahren Sie das Handbuch zum späteren Nachschlagen auf.

Bitte entsorgen Sie dieses Produkt nicht achtlos. Es muss gemäß den örtlichen Recyclingvorschriften entsorgt werden.

Willkommen

Vielen Dank, dass Sie sich für das MAXTRON Elektrofahrrad entschieden haben und die Freude an Mobilität und Fitness erleben.

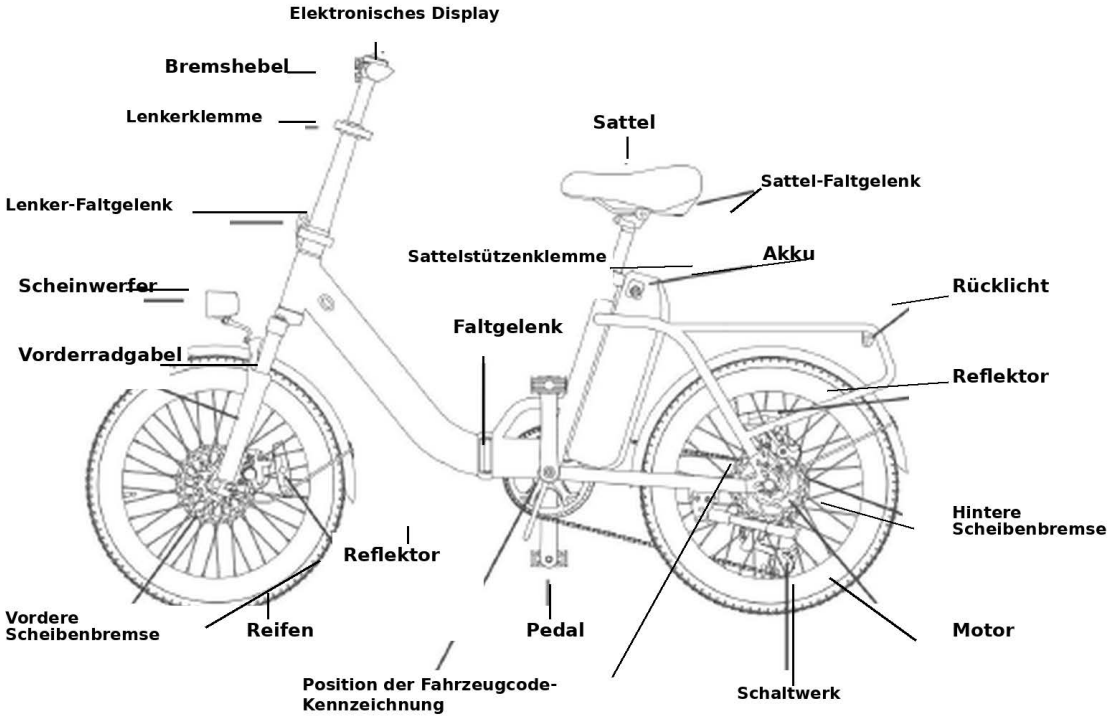

1. Produkte & Zubehör

Produktname: MAXTRON Elektrofahrrad
Modell: MULE

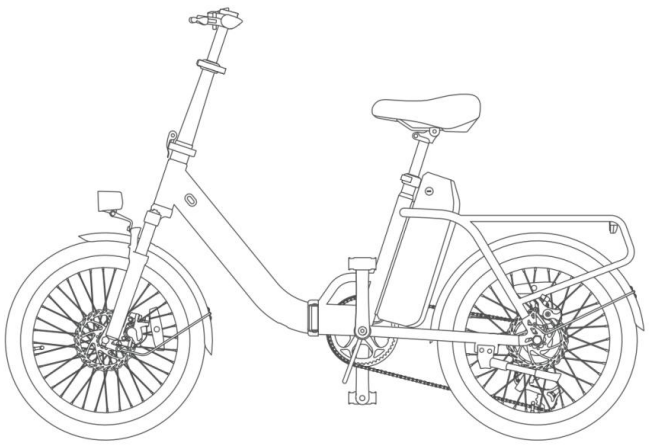

Zubehör

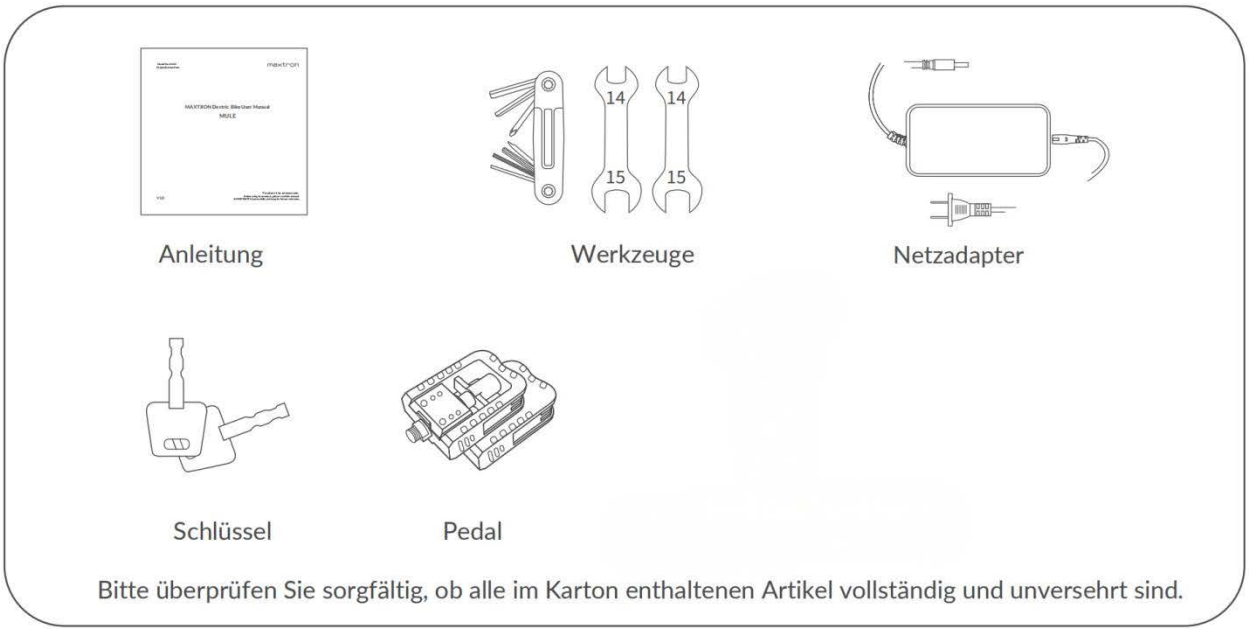

2. Vorsichtsmaßnahmen für den Gebrauch

Befolgen Sie die Verkehrsregeln und achten Sie auf die Verkehrssicherheit.
- Verleihen Sie das E-Bike nicht an Personen, die nicht damit umgehen können, um Verletzungen zu vermeiden.
- Die Beförderung von Personen oder Gegenständen mit dem E-Bike muss im Einklang mit den geltenden Gesetzen und Vorschriften erfolgen.
- Es wird empfohlen, beim Fahren einen Helm zu tragen und auf die Verkehrssicherheit zu achten. Es ist dringend abgeraten,freihändig zu fahren.
- Achten Sie bei Regen oder Schnee auf eine reduzierte Geschwindigkeit, da sich der Bremsweg verlängert. Vermeiden Sie Fahrten bei extremen Wetterbedingungen wie starkem Regen usw.

Sicherheitstipps für den Gebrauch des E-Bikes
- Parken Sie das E-Bike nicht in Hauseingängen, Fluchtwegen, Gehwegen oder Notausgängen.
- Laden und parken Sie das E-Bike nicht in Wohngebäuden. Halten Sie beim Laden Abstand zu brennbaren Materialien und lassen Sie den Ladevorgang nicht zu lange dauern.
- Verwenden und warten Sie den Akku ordnungsgemäß. Gebrauchte Akkus dürfen nicht unbefugt zerlegt werden und müssen durch entsprechende Fachabteilungen recycelt werden.
- Machen Sie sich mit der sicheren Verwendung des Ladegeräts und den Warnhinweisen vertraut.

- Ersetzen Sie das Ladegerät nur durch ein Modell, das genau zum Akkutyp passt.
- Reinigen Sie das Rad nicht mit einem Wasserstrahl, um Unfälle durch das Eindringen von Feuchtigkeit in interne elektronische Komponenten und Schaltkreise zu vermeiden.
- Achten Sie beim Einstellen des Lenkers oder Sattels darauf, die Sicherheitsmarkierung am Lenkerschaft und am Sattelrohr (falls vorhanden) nicht zu überschreiten.
- Zu Ihrer Sicherheit sollten Sie keine Manipulationen an anderen Teilen des Elektrofahrrads vornehmen (ausgenommen Kettenrad und Nicht-Originalteile). Bei beschädigten Teilen wenden Sie sich am besten an den örtlichen Händler für den Kundendienst.

Benutzen Sie das E-Bike nicht im Gelände oder für andere Extremsportarten, da es sich nicht um eine professionelle Ausrüstung für Offroad-Einsätze und Extremsport handelt.

Längere Einwirkung von UV-Strahlen, Regen und Witterungseinflüssen kann die Gehäusematerialien beschädigen. Bitte lagern Sie das Rad bei Nichtgebrauch in Innenräumen.

3. Bedienung und Verwendung

HINWEIS: Die folgenden Schritte dienen lediglich als allgemeine Anleitung für den Zusammenbau Ihres E-Bikes. Sie stellen kein vollständiges oder umfassendes Handbuch für alle Aspekte der Montage, Wartung und Reparatur dar. Ziehen Sie einen zertifizierten, seriösen Fahrradmechaniker hinzu, um Sie bei der Montage, Reparatur und Wartung Ihres E-Bikes zu unterstützen. Bei Modellen, die zu 85 % vormontiert geliefert werden, muss das Vorderrad montiert werden. Bei Modellen, die zu 95 % vormontiert geliefert werden, ist die Montage des Vorderrads nicht erforderlich.

Schritt 1: Das E-Bike auspacken
Öffnen Sie den Fahrradkarton. Nehmen Sie den Sattel und den Zubehörkarton heraus.
Heben Sie das E-Bike mit Hilfe einer zweiten Person, die schwere Gegenstände sicher heben kann, aus dem Fahrradkarton.
Entfernen Sie vorsichtig das Verpackungsmaterial, das den Fahrradrahmen und die Komponenten schützt.
Bitte recyceln Sie Verpackungsmaterialien, insbesondere Karton und Schaumstoff, wann immer dies möglich ist.

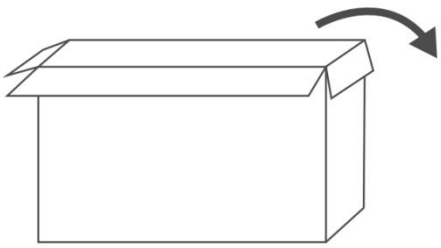
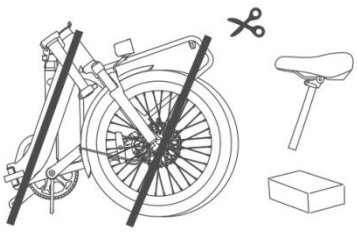

Schritt 2: Das E-Bike aufklappen

Klappen Sie das gesamte E-Bike auf, schließen Sie die Klappmechanismen, ziehen Sie den Klappgriff nach vorne und drücken Sie den Griff dann fest zurück in die Klappschnalle. Prüfen Sie, ob der Klappmechanismus locker ist. Seien Sie vorsichtig, um Quetschungen während des Auf- und Zusammenklappens zu vermeiden!

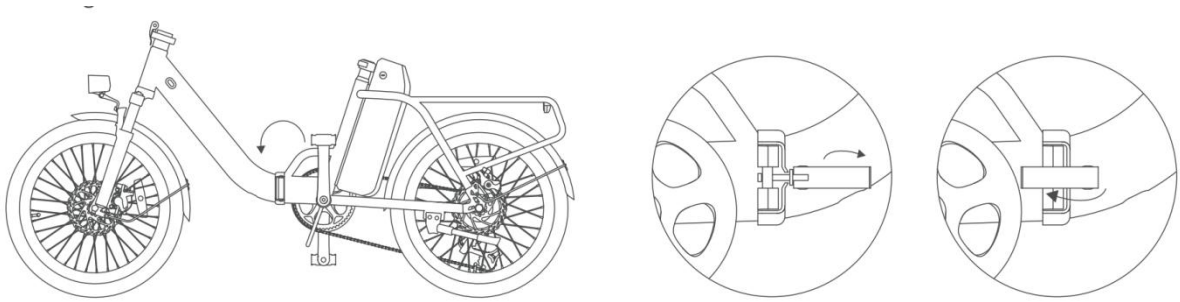

Schritt 3: Montage des Lenkers

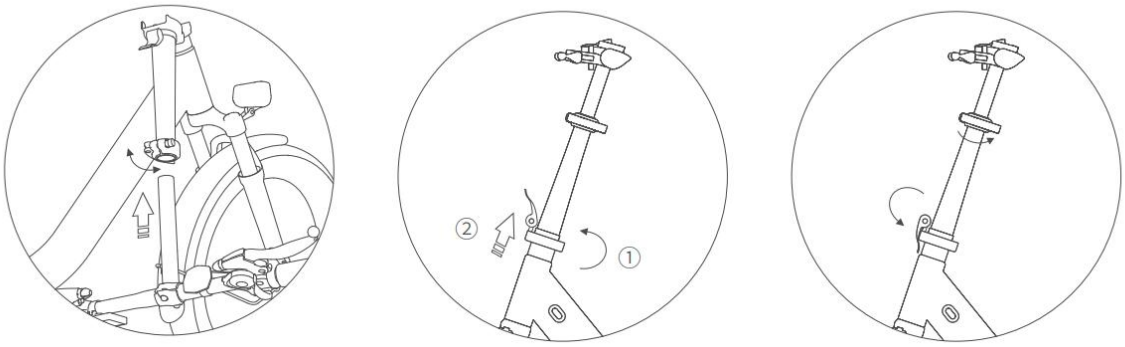

- Montieren Sie den Lenker vor dem Aufklappen und verriegeln Sie anschließend die Verschlüsse.
- Klappen Sie den Lenker auf und ziehen Sie den Klappgriff nach oben.
- Drücken Sie den Klappgriff nach unten. Stellen Sie sicher, dass alle Lenkerklemmen festgezogen sind.

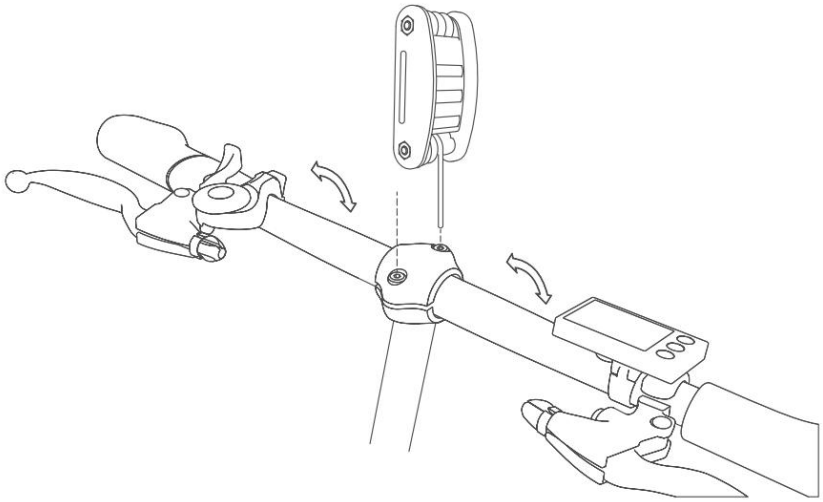

- Lösen Sie die Sicherungsschrauben nach Bedarf und stellen Sie sicher, dass die Linienmarkierungen am Lenker zentriert sind und der Lenker in eine bequeme Position eingestellt ist. Ziehen Sie abschließend die Schrauben mit dem Montagewerkzeug fest.

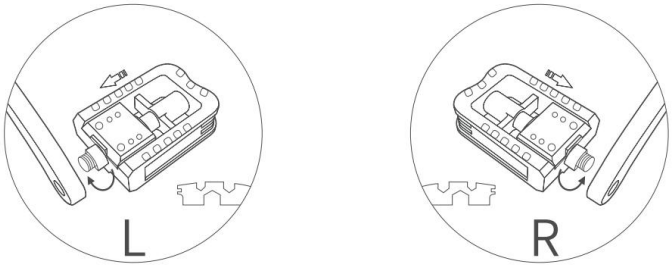

Schritt 4: Montage der Pedale
Die Enden der linken und rechten Pedale sind entsprechend markiert. Montieren Sie zuerst das rechte Pedal, indem Sie es im Uhrzeigersinn festziehen. Ziehen Sie das linke Pedal fest, indem Sie es gegen den Uhrzeigersinn drehen. Beide Pedale sollten mit einem Drehmomentschlüssel festgezogen werden.
Schritt 5: Einstellen der Sattelhöhe
Lösen Sie die Sattelklemme und stellen Sie die Sattelstütze auf eine angenehme Höhe ein.

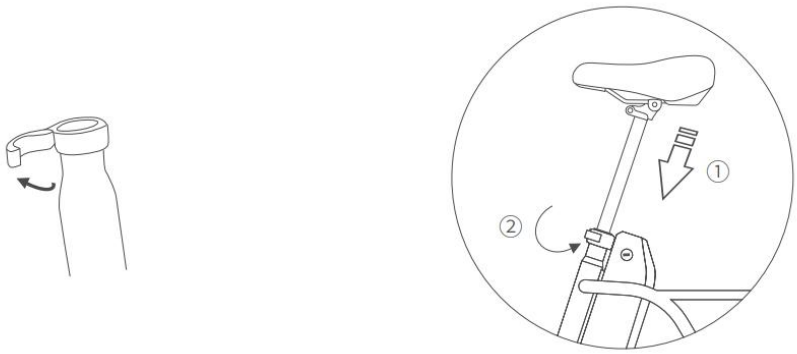

- Öffnen Sie die Sattelstützenklemme
- Ziehen Sie die Sattelstütze heraus oder stellen Sie sie auf die passende Höhe ein. Die maximale Einstellung darf nicht höher als die Sicherheitslinie sein.

Schritt 6: Montage der Befestigungsschrauben für die hintere Schutzblechhalterung

- Verwenden Sie den 4er Inbusschlüssel, um die vorinstallierten Befestigungsschrauben und Unterlegscheiben für das Schutzblech auf der linken und rechten Seite des Hinterrads zu entfernen.
- Richten Sie die Schutzblechhalterung an den Schraublöchern aus, setzen Sie die Schrauben und Unterlegscheiben wieder ein und ziehen Sie die Schrauben fest.

Schritt 7: Montage des vorderen Reflektors
Lassen Sie die Halterung des vorderen Reflektors am Lenker einrasten und ziehen Sie die Schraube mit einem Kreuzschlitzschraubendreher fest. Stellen Sie den Winkel des vorderen Reflektors so ein, dass er senkrecht zum Boden steht.

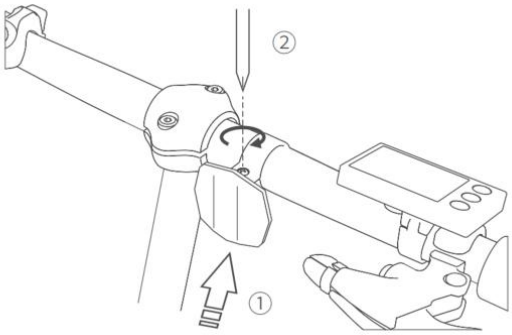

Schritt 8: Austausch oder Einbau des Akkus

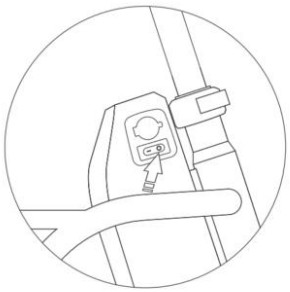

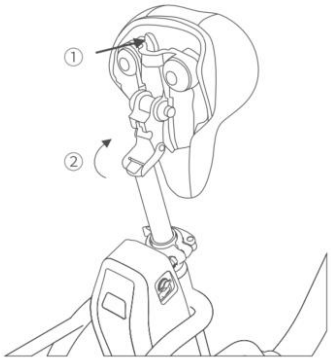

- Drücken Sie auf "O", um den Akku auszuschalten.
- Öffnen Sie die Sattel-Klappverschlüsse und klappen Sie den Sattel nach vorne.

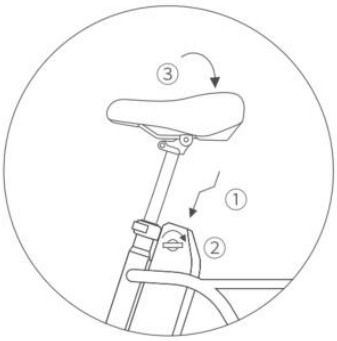

- Drehen Sie den Schlüssel auf das "Entriegeln"-Symbol, um den Akku zu entriegeln, und heben Sie den Akku dann entlang der Führungsschiene nach oben heraus.
- Richten Sie den Akku am untersten Schlitz aus und setzen Sie ihn nach innen ein, bis er vollständig eingerastet ist. Drehen Sie den Schlüssel auf das "Verriegeln"-Symbol, um den Akku zu verriegeln. Klappen Sie den Sattel wieder zurück, um die Akkuinstallation abzuschließen.

Schritt 9: Das E-Bike starten

Drücken Sie „ — “, um den Akku einzuschalten. Halten Sie anschließend die Power-Taste am Display gedrückt, um das E-Bike zu starten. Das Display wird aktiviert und die Stromversorgung des Controllers wird eingeschaltet.

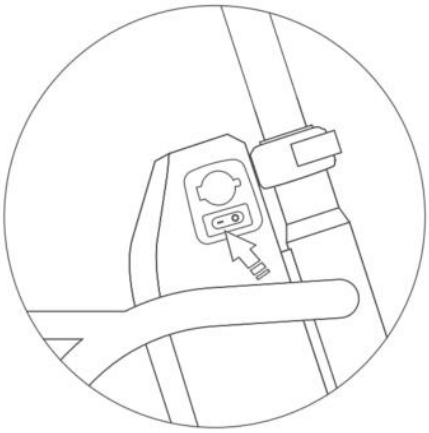

Schritt 10: Das E-Bike zusammenklappen

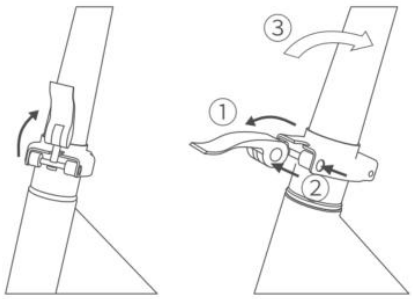

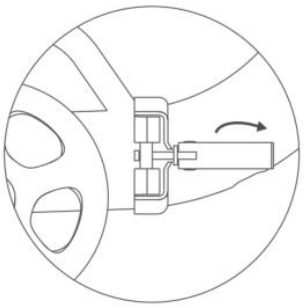

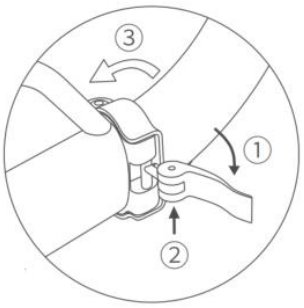

Den Lenker umklappen
1. Heben Sie den Faltschalter an, ziehen Sie ihn nach unten und aus der Aussparung heraus.
2. Schieben Sie den Riegel nach links.
3. Klappen Sie den Lenker nach hinten um.

Das Fahrrad zusammenklappen
1. Öffnen Sie den Faltschalter und ziehen Sie ihn nach hinten aus der Aussparung heraus.
2. Heben Sie den Riegel an.
3. Klappen Sie das E-Bike zusammen.

Schritt 11: Austausch der Sattelstütze

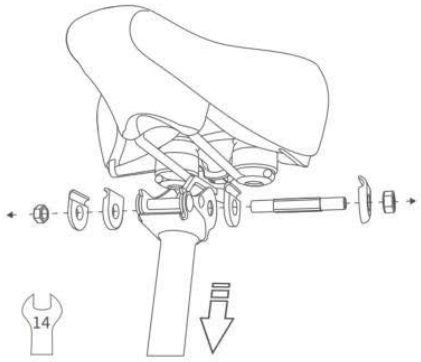

Lösen Sie die Befestigungsschrauben des Sattels auf beiden Seiten mit zwei 14-mm-Maulschlüsseln und entfernen Sie das Sattelrohr.

4. Über das Aufladen

Öffnen Sie den wasserdichten Verschluss des Ladeanschlusses oben rechts am Akku und schließen Sie das Ladegerät an, um den Ladevorgang zu starten. Wenn die Kontrollleuchte am Ladegerät von rot auf grün wechselt, ist der Akku vollständig geladen.

Akku-Ladeanschluss

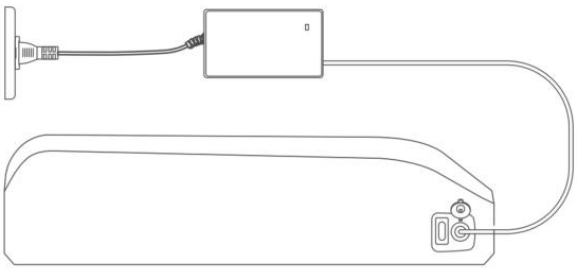

Akku-Sicherheitshinweise
WARNUNG!
Um die Lebensdauer des Akkus zu verlängern, lagern Sie das E-Bike in einem Innenraum (z. B. in einer Garage), um zu verhindern, dass niedrige Temperaturen die Akkuleistung negativ beeinflussen.

1) Zerlegen oder öffnen Sie die Akkuzellen nicht.
2) Halten Sie den Akku von Kindern fern.
3) Trennen Sie während des Lade- oder Entladevorgangs nicht die Kathode und Anode des Ladegeräts. Verwenden Sie keine leitenden Gegenstände, um Kathode und Anode zu verbinden, da dies einen Kurzschluss verursacht.
4) Setzen Sie den Akku keinem Wasser aus.
5) Es ist verboten, den Akku Temperaturen über 60°C auszusetzen oder ihn in der Nähe von Hitzequellen wie Öfen, Kaminen usw. zu platzieren.
6) Schlagen, werfen oder treten Sie nicht auf die Akkus.
7) Verwenden Sie keine Werkzeuge oder Nägel, um den Akku zu durchstechen oder aufzuschneiden.
8) Falls ein Leck auftritt und Elektrolyt in die Augen gelangt, bitte nicht reiben. Sofort mit reichlich Wasser auswaschen.
9) Falls der Akku riecht, Hitze entwickelt, raucht, sich verfärbt, verformt oder andere abnormale Anzeichen zeigt, stellen Sie die Nutzung sofort ein und entfernen Sie sich umgehend vom Akku.
10) Der Akku sollte an einem sauberen, trockenen Ort gelagert und bei längerer Nichtbenutzung 1mal im Monate für 2 Stunden aufgeladen werden.

Schutz
Um die Lebensdauer der Batterie zu verlängern und den intelligenten Einsatz von Lithium-Ionen-Batterien zu gewährleisten, gelten folgende Pflegeregeln:
Anforderungen an das Laden und Entladen: Bitte verwenden Sie nur das mitgelieferte Ladegerät.
A. Verbinden Sie den Netzstrom mit dem Ladegerät.
B. Stecken Sie den Ausgangsstecker des Ladegeräts in den Eingangsanschluss der Batterie.
C. Wenn die grüne Signalleuchte leuchtet, ziehen Sie bitte den Eingangsstecker der Batterie ab. Die übliche Dauer für einen Ladevorgang beträgt etwa 7,5 Stunden. Wenn die Batterie voll ist, muss der Lade- oder Entladevorgang gestoppt werden. Laden Sie eine Batterie niemals länger als 12 Stunden am Stück auf.
D. Lassen Sie eine ladene Batterie nicht unbeaufsichtigt.
E. Tiefentladung vermeiden: Laden Sie die Batterie nach dem Entladen rechtzeitig auf, um eine Tiefentladung zu verhindern.

Entfernen der Batterie
Um die Batterie vom Fahrrad zu entfernen, stecken Sie den Schlüssel ein und drehen Sie ihn in die entriegelte Position. Wenn die Batterie vollständig verriegelt ist, spüren Sie einen Widerstand beim Drehen des Schlüssels.
Drücken Sie die Batterie NICHT mit Gewalt in das Fach; richten Sie sie langsam aus und drücken Sie sie vorsichtig nach unten in das Fach. Drücken Sie die Batterie dann hinein (stellen Sie sicher, dass Sie fest genug drücken), bis Sie ein KLICK-Geräusch hören. Drehen Sie den Schlüssel leicht, um zu fühlen, ob ein Widerstand vorhanden ist. Wenn Sie den Widerstand spüren, ist die Batterie vollständig verriegelt.
Stellen Sie sicher, dass kein Zwischenraum zwischen Batterie und Fach vorhanden ist; Batterie bestätigen.
Stellen Sie vor jedem Gebrauch sicher, dass die Batterie ordnungsgemäß am Fahrrad gesichert ist.

Lageranforderungen
A. Die Lithium-Ionen-Batterie darf nicht an heißen Orten oder an Orten mit hoher Luftfeuchtigkeit gelagert werden. Daher sollte die Lagertemperatur zwischen 20 und 55 Grad Celsius liegen.
B. Das Fahrrad muss an einem trockenen und sauberen Ort aufbewahrt werden.
C. Die Batterie kann nicht über längere Zeit ohne Aufladen gelagert werden. Die Batterie sollte einmal im Monat aufgeladen werden. Die Batterie sollte in voll geladenem Zustand gelagert werden.

Warnung - Brand- und Stromschlaggefahr Keine vom Benutzer zu wartenden Teile
Warnung - Brandgefahr - Keine vom Benutzer zu wartenden Teile

5. Display-Bedienung

Bedientasten

Layout der Funktionsbereiche

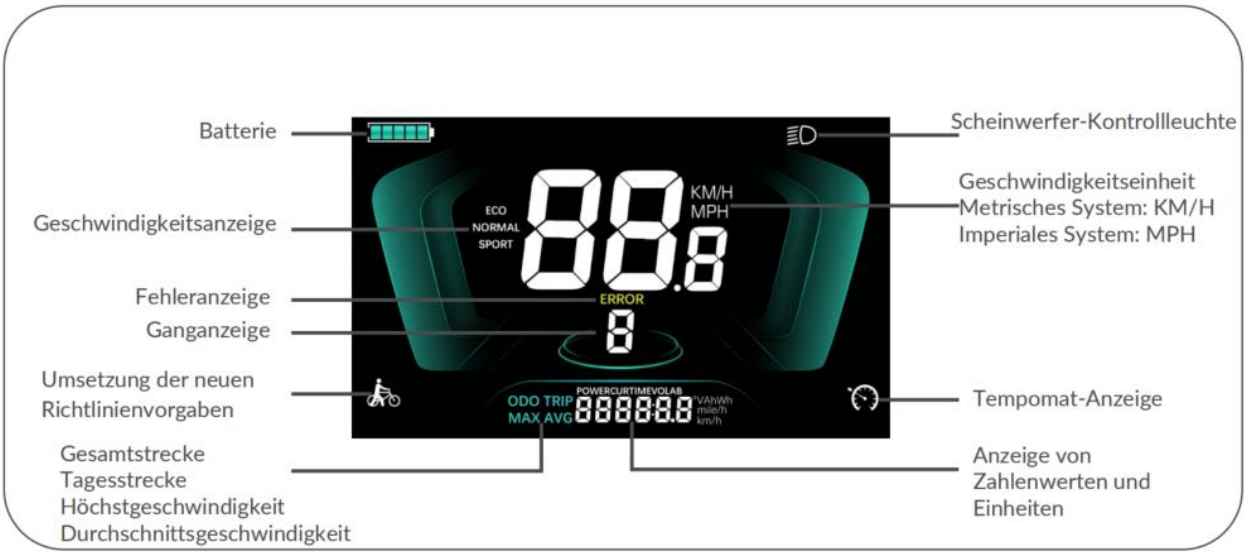

Tastenbelegung
Das Display-Instrument YL61F-F verfügt über drei Tasten an seinem Bedienfeld, darunter einen Ein-Aus-Schalter „Power-Symbol“, eine Plustaste „+“ und eine Minustaste „-“.

Allgemeine Bedienung

Ein- und Ausschalten
Durch langes Drücken der Taste „Power-Symbol“ wird das Display aktiviert und die Stromversorgung des Controllers eingeschaltet. Im eingeschalteten Zustand wird Ihr E-Bike durch langes Drücken der Taste „Power-Symbol“ ausgeschaltet. Im ausgeschalteten Zustand verbraucht das Display keinen Batteriestrom mehr. Wenn Ihr E-Bike länger als 10 Minuten nicht benutzt wird, schaltet sich das Display automatisch aus.

Display-Schnittstelle
Nach dem Einschalten zeigt das Display standardmäßig die Echtzeitgeschwindigkeit (km/h) und die Tagesstrecke (km) an. Durch kurzes Drücken der Taste „Power-Symbol“ wechseln Sie nacheinander durch die Anzeige der Tagesstrecke (km), der Gesamtstrecke (km), der Höchstgeschwindigkeit (km/h) und der Durchschnittsgeschwindigkeit (km/h).

Schiebehilfe
Halten Sie die Taste „-“ gedrückt, um den Schiebehilfe-Modus zu aktivieren. Das Elektrofahrzeug behält dann während des Schiebens eine konstante Geschwindigkeit bei. Auf dem Bildschirm wird der aktuelle Status „Geh-Symbol“ angezeigt. Beim Loslassen der Taste „-“ stoppt das Elektrofahrzeug sofort die Leistungsabgabe und kehrt in den Zustand vor der Schiebehilfe zurück.
Die Schiebehilfe-Funktion darf nur verwendet werden, wenn Sie Ihr E-Bike schieben. Bitte verwenden Sie diese Funktion nicht während des Fahrens.

Scheinwerfer Ein/Aus
Durch langes Drücken der Taste „+“ schaltet der Controller die Scheinwerfer ein; durch erneutes langes Drücken der Taste „+“ schaltet der Controller die Scheinwerfer wieder aus.

Unterstützungsstufe wählen
Durch Drücken der Tasten „+“ / „-“ wird die Unterstützungsstufe des E-Bikes gewechselt, um die Ausgangsleistung des Motors anzupassen.
Die Stufen 0-3 steuern ausschließlich die Pedalunterstützung:
- Stufe 0: Der Motor gibt keine Leistung ab;
- Stufe 1-3: Die Motorleistung steigt schrittweise an;

Batteriestandsanzeige
Die Batteriestandsanzeige besteht aus fünf Segmenten. Wenn die Batterie vollständig geladen ist, leuchten alle fünf Segmente. Bei Unterspannung blinkt der Rahmen der Batterieanzeige, was bedeutet, dass die Batterie sofort geladen werden muss.

- Anzeige für vollen Batteriestand
- Segmentanzeige
- Blinken bei Unterspannung

Anzeige der Restkapazität
Die verbleibende Kapazität der Batterie kann über die Batteriesegmentanzeige abgelesen werden.

Einstellungsmodus
Halten Sie „+“ und „-“ für mehr als 2 Sekunden gedrückt, um das Menü für personalisierte Einstellungen aufzurufen.
Drücken Sie kurz „+“ / „-“, um zwischen den Schnittstellen für personalisierte Parametereinstellungen zu wechseln.
Drücken Sie kurz die „Power-Taste“, um in den Status zur Parameteränderung zu gelangen.
Drücken Sie kurz „+“ / „-“, um Parameter auszuwählen. Halten Sie „+“ gedrückt, um Werte fortlaufend zu erhöhen, oder „-“ für fortlaufendes Verringern.
Drücken Sie kurz die „Power-Taste“, um die Parametereinstellungen zu speichern und zur Auswahlseite der personalisierten Parameter zurückzukehren.
Drücken Sie lange auf die „Power-Taste“, um die Parametereinstellungen zu speichern und das Menü für personalisierte Einstellungen zu verlassen.

Fehlercode-Anzeige
Wenn eine Störung im elektronischen Steuerungssystem Ihres E-Bikes auftritt, zeigt das Display automatisch den Fehlercode an. Detaillierte Definitionen der Fehlercodes finden Sie in Anhang 1.

Fehlercode	Definition
E01	Controller-Fehler
E02	Kommunikationsfehler
E03	Hall-Sensor-Fehler (Hall-Effekt-Fehler)
E04	Lenker-Fehler
E05	Fehlfunktion des Bremshebels
E06	Motorphasen-Fehler

Wenn ein Fehlercode auf der Display-Schnittstelle erscheint, führen Sie bitte rechtzeitig eine Fehlerbehebung durch. Andernfalls wird Ihr E-Bike nicht ordnungsgemäß funktionieren.

Hinweise

1. Stellen Sie unbedingt sicher, dass das Gerät zuerst ausgeschaltet ist, bevor Sie Kabel anschließen oder trennen, da das Display sonst dauerhaft beschädigt werden kann;
2. Legen Sie das Display nicht in Wasser;
3. Das Display kann mit einem feuchten und weichen Tuch abgewischt werden, aber verwenden Sie KEINE chemischen Flüssigkeiten oder Sprays auf dem Display;
4. Beachten Sie bei der umweltgerechten Verschrottung, Entsorgung oder dem Recycling die örtlichen Gesetze und Vorschriften und entsorgen Sie das Display oder Zubehör nicht im Hausmüll;
5. Schäden und Ausfälle des Displays, die durch unsachgemäße Installation oder Verwendung verursacht werden, sind nicht von der After-Sales-Garantie abgedeckt;
6. Wir übernehmen keine Verantwortung für Teileschäden, Fehlfunktionen oder gar Unfälle zur persönlichen Sicherheit, die durch unsachgemäße Parametereinstellungen verursacht werden.

6. Prüfung vor dem Gebrauch

Abschließende Prüfung vor jeder Fahrt:

Lenker

Prüfen Sie, ob Ihr Lenker gerade und sicher sitzt. Um dies zu prüfen, nehmen Sie das Vorderrad zwischen Ihre Beine und versuchen Sie, den Lenker zu drehen.

Räder

Stellen Sie sicher, dass die Streben der vorderen und hinteren Schutzbleche fest sitzen. Vergewissern Sie sich, dass der Schnellspannmechanismus das Vorderrad ordnungsgemäß fixiert.

Sattel und Sattelstütze
Sattel und Sattelstütze sollten gerade ausgerichtet, fest angezogen sein und die maximale Höhenmarkierung nicht überschreiten.

Pedale und Kette
Die Pedale sollten eingeschraubt und vollständig festgezogen sein. Die Gänge sollten sauber einrasten und flüssig schalten.

Bremsen
Testen Sie die Vorder- und Hinterradbremse, während Sie das Fahrrad vorwärts rollen – beide Räder sollten vollständig zum Stillstand kommen. Prüfen Sie, ob bei voll durchgezogenem Bremshebel mehr als eine Fingerbreite Abstand zwischen Griff und Bremshebel bleibt.

Gepäckträger
Stellen Sie sicher, dass der Gepäckträger fest sitzt und alle Bolzen angezogen sind.

Ständer
Der Ständer sollte nicht wackeln. Bei Bedarf festziehen.

Reifen
Pumpen Sie die Reifen sehr fest auf (so dass sie sich nicht mit dem Daumen eindrücken lassen). Empfohlener Reifendruck: 2.4~3.1 Bar

Elektrik
Testen Sie beide Lichter.

Akku
Laden Sie den Akku vor dem Gebrauch vollständig auf. Stellen Sie sicher, dass der Akku eingesetzt und verriegelt ist. Schalten Sie den Akkuschalter ein.

Einstellen der Sattelhöhe

Lösen Sie den Hebel (OPEN, stellen Sie die Sattelhöhe auf die gewünschte Position ein, ohne jemals die auf dem Sattelrohr eingravierte Markierung zu überschreiten, und schließen Sie den Hebel (LOCK. Die Sattelhöhe muss so eingestellt werden, dass Ihr Bein gestreckt ist, wenn sich das entsprechende Pedal in der untersten Position befindet.

Fahren mit Ihrem E-Bike

Schalten Sie nach der Montage des E-Bikes den Strom ein; das Leuchten des Displays zeigt an, dass die Energieversorgung aktiv ist. Lösen Sie den Ständer. Stellen Sie einen Fuß auf das Pedal, um zu prüfen, ob die Fahrt sicher fortgesetzt werden kann, und fahren Sie dann los. Wenn Sie anfangen zu treten, spüren Sie die Unterstützung des Motors. Während der

Fahrt verbraucht sich die Batterieleistung, und die Anzeige erlischt nacheinander. Wenn der Akku leer ist, schalten Sie den Hauptschalter aus und nutzen Sie nur die Pedale zum Fahren.

Benutzen Sie beim Anhalten beide Bremsen gleichzeitig.

Bei Fahrten unter nassen Bedingungen sind die Bremsen weniger effektiv, und es ist ein längerer Bremsweg erforderlich. Bei trockenen Bedingungen sollte der Bremsweg weniger als 4 Meter betragen; auf nassen oder verschneiten Straßen kann sich dieser auf 15 Meter erhöhen.

Fahren Sie niemals durch tiefe Pfützen oder Bäche. Stellen Sie sicher, dass niemals Wasser den Motor oder den Controller erreicht.
Vermeiden Sie loses oder unebenes Gelände sowie Schlaglöcher.
Befördern Sie keine zusätzlichen Passagiere oder schwere Lasten, da dies den Motor und den Akku beschädigen kann.
Fahren Sie niemals unter dem Einfluss von Drogen oder Alkohol oder wenn Sie sich unwohl fühlen. Fahren Sie nachts immer mit Licht.
Wenn Sie neu beim Radfahren oder ein unerfahrener Fahrer sind, suchen Sie sich einen ruhigen Ort zum Üben, um Vertrauen zu gewinnen, bevor Sie versuchen, auf belebteren Straßen zu fahren.

Erforderliche Vorsichtsmaßnahmen vor jedem Gebrauch
1) Prüfen Sie, ob alle Lichter und Displays funktionieren.
2) Prüfen Sie regelmäßig, ob die elektrischen Steckverbindungen zwischen Fahrrad und Akku sauber sind.
3) Prüfen Sie die Bremsen: Dies kann erfolgen, indem Sie die Vorderbremse anziehen und das Rad nach vorne schieben. Machen Sie dasselbe mit der Hinterbremse. Das Fahrrad sollte sich nicht bewegen, und die Bremshebel sollten den Lenker nicht berühren. Die Bremsen sollten funktionieren, ohne dass man zu fest auf die Hebel drücken muss.
4) Stellen Sie sicher, dass Ihre Kleidung zum Fahren geeignet ist. Lange, lockere oder fließende Kleidungsstücke können sich in den Rädern oder der Kette verfangen.
5) Tragen Sie einen zugelassenen Schutzhelm.

7. Technische Parameter

Kategorie	Details
Produktname	Elektrofahrrad
Modell	MULE
Wichtigste technische Parameter	

Abmessungen (L × B × H)	1680 mm × 570 mm × 1150 mm
Abmessungen gefaltet (L × B × H)	880 mm × 440 mm × 705 mm
Reifen	20" × 3,0
Gesamtgewicht	63 lbs (28,8 kg)
Max. Konstruktionsgeschwindigkeit	25 km/h
Reichweite	Maximale Reichweite bis zu ca. 150 km (abhängig von den Fahrbedingungen, wie niedrige Unterstützungsstufe und flaches Gelände)
Gesamttragfähigkeit (Zuladung)	264 lbs (120 kg)
Maximaler Steigungswinkel	25°

Diese Reichweite wurde bei einer Durchschnittsgeschwindigkeit von 9,3 bis 20 MPH auf ebener Strecke ohne Wind unter den Bedingungen einer Last von 60 kg und einer Temperatur von etwa 23 °C gemessen. Die tatsächliche Reichweite variiert jedoch in Abhängigkeit von vielen Faktoren, wie zum Beispiel Straßenbedingungen, Temperatur, Windgeschwindigkeit, Luftfeuchtigkeit, Eigengewicht und Fahrgewohnheiten. Der Reichweitenwert auf dieser Parameterseite und im Spezifikationszertifikat dient lediglich als Referenz.

Merkmal	Spezifikation
Akkutyp	Lithium-Ionen-Akku
Kapazität	20 Ah
Nennspannung	48 V
Nennleistung	250 W
Schaltung	Shimano 7-Gang
Ladezeit	ca. 10 Std.

Merkmal	Spezifikation
Bremshebel	E-Bike Bremshebel mit Unterbrecherfunktion
Federgabel	Federgabel
Ladegerät	Intelligentes Ladegerät 2A (EU-Standard)
Eingangsspannung	100 - 240 V
Betriebstemperatur	-10 °C bis 45 °C
Ladetemperatur	0 °C bis 45 °C
Rahmenmaterial	Stahl

8. Wartung und Reparatur

Regelmäßige Prüfung des gesamten E-Bikes

- Prüfen Sie, ob die Befestigungselemente fest sitzen und ob die Verbindungen der verschiedenen Teile normal sind.
- Prüfen Sie, ob das Profil des Außenreifens abgenutzt oder rissig ist, ob der Reifendruck vorne und hinten angemessen ist (empfohlener Reifendruck: 2.4 bis 3.1 bar und ob das Antriebssystem reibungslos läuft.
- Prüfen Sie, ob das Bremssystem ordnungsgemäß funktioniert.

Aufbewahrung des E-Bikes

- Wenn Sie das Produkt längere Zeit nicht benutzen, lagern Sie es nicht im Freien, unter starkem Licht oder über längere Zeit bei Temperaturen unter Null. Halten Sie es von Wärmequellen (z. B. Heizgeräten usw.) in einem Abstand von mindestens 2 cm fern.
- Lagern Sie es in einer trockenen, sauberen und gut belüfteten Innenumgebung bei einer Temperatur von 10 °C bis 45 °C und einer relativen Luftfeuchtigkeit von nicht mehr als 90 %.
- Wenn Sie das E-Bike längere Zeit nicht benutzen, laden Sie es regelmäßig auf (normalerweise einmal im Monate), um die Batterieleistung zu erhalten.
- Halten Sie das E-Bike von korrosiven Flüssigkeiten fern und schützen Sie es vor mechanischen Stößen und dem Druck schwerer Gegenstände.

Transport

- Schützen Sie das E-Bike während des Transports vor starken mechanischen Stößen, Sonneneinstrahlung, Regen, chemisch korrosiven Substanzen und schädlichen Gasen.

- Gehen Sie beim Be- und Entladen vorsichtig vor, um Herunterfallen, Rollen und den Druck schwerer Gegenstände zu vermeiden.

Anweisungen zur Wartung und Reinigung

- Es ist verboten, das E-Bike mit Wasser abzuspülen, um die versteckte Gefahr von Unfällen durch das Eindringen von Feuchtigkeit in interne elektronische Komponenten und Schaltkreise zu vermeiden.
- Wischen Sie Flecken auf der Oberfläche von Lack- oder Kunststoffteilen vorsichtig mit einem neutralen Reinigungsmittel und einem Lappen ab und reinigen Sie sie anschließend mit einem trockenen Tuch.
- Wischen Sie die Metallteile zur Wartung mit Schmieröl ab.
- Es ist strengstens verboten, Öl in den Bremsteil zu spritzen, um Gefahren durch Bremsversagen zu vermeiden.

9. Authentifizierung

Die EU-Konformitätserklärung lautet wie folgt:
WEEE erfordert eine ordnungsgemäße Entsorgung und Wiederverwertung des Produkts. Dieses Symbol weist darauf hin, dass das Produkt in der gesamten EU nicht zusammen mit anderem Hausmüll entsorgt werden darf. Um mögliche Schäden für die Umwelt oder die menschliche Gesundheit durch unkontrollierte Abfallentsorgung zu vermeiden, ist es notwendig, es zu recyceln und die nachhaltige Wiederverwendung von Materialressourcen zu fördern. Um das gebrauchte Produkt zurückzugeben, nutzen Sie bitte das Rückgabe- und Sammelsystem oder wenden Sie sich an den Einzelhändler, der das Produkt für ein umweltgerechtes Recycling entgegennehmen kann.

Informationen zum EU-Batterierecycling:
Batterien oder Batteriefächer sind gemäß der europäischen Richtlinie 2006/66/EG und der Änderung 2013/56/EU über Batterien und Akkumulatoren sowie Altbatterien und Altakkumulatoren gekennzeichnet. Die Richtlinie gilt für den Rahmen der Entsorgung von Altbatterien und Altakkumulatoren in der gesamten EU. Das Etikett auf der Batterie weist darauf hin, dass die Batterie am Ende ihrer Lebensdauer nicht weggeworfen, sondern gemäß der Richtlinie recycelt werden sollte. Gemäß der europäischen Richtlinie 2006/66/EG und der Änderung 2013/56/EU sind Batterien und Akkumulatoren so gekennzeichnet, dass sie getrennt gesammelt und am Ende ihrer Lebensdauer recycelt werden. Das Etikett auf der Batterie kann auch die chemischen Symbole der relevanten Metalle in der Batterie enthalten (Pb, Hg und Cd). Benutzer sollten Batterien und Akkumulatoren nicht als Hausmüll entsorgen, sondern den Kunden zur Verfügung

stehenden Sammelrahmen für die Rückgabe, das Recycling und die Entsorgung von Batterien und Akkumulatoren nutzen. Angesichts der Beteiligung der Nutzer ist es wichtig, mögliche Auswirkungen von Batterien und Akkumulatoren auf die Umwelt und die menschliche Gesundheit aufgrund des Vorhandenseins potenziell gefährlicher Stoffe zu minimieren. Bevor Elektro- und Elektronikgeräte (EEE) in einen Abfallsammelstrom gegeben werden, müssen Benutzer von Geräten, die Batterien und/oder Akkumulatoren enthalten, diese Batterien und Akkumulatoren zur getrennten Sammlung entfernen.

10.Kontakt

Wenn Sie bei der Verwendung des Produkts auf Probleme stoßen, kontaktieren Sie uns bitte über die folgenden Wege.

Telefonnummer: +49 (0)208 88279807
E-Mail-Adresse: info@maxtron-bikes.de

https://maxtron-bikes.de

Die Abbildungen und Funktionsbeschreibungen in diesem Benutzerhandbuch dienen nur zu Illustrations- und Referenzzwecken; maßgeblich ist das tatsächliche Produkt. Die genannten technischen Leistungsindikatoren basieren auf einer spezifischen Testumgebung. Die tatsächlichen Werte können je nach Einstellung und Umgebung variieren. Verwenden Sie dieses Produkt nicht für illegale Zwecke. Einige Dienste werden von Dritten bereitgestellt und unterstützt und können sich jederzeit ändern. MAXTRON übernimmt keine Garantie für Dienste von Drittanbietern. Bitte lesen Sie die Nutzungsbedingungen und Datenschutzbestlinien der Drittanbieter vor der Verwendung sorgfältig durch.

© 2026 (Oberhausen) Winfield Vertriebs GmbH all rights reserved.